Pripravte sa na novú etapu v osvetľovaní s revolučnou technológiou HCR u reflektorov ADB Stagelight

CITYLIGHT Vs. ADB STAGELIGHT BY OSRAM

- Dlhoročná tradícia značky ADB, ktorá siaha do roku 1920 a prešla rôznymi obdobiami vývoja, garantuje top kvalitu vo svojej oblasti
- Aj v súčasnosti sa ADB zameriava na vysoký výkon a kvalitu produktov a služieb pre profesionálne použitie v javiskových a štúdiových svetlách

HCR Technológia od ADB Stagelight - Každá farba a každý odtieň s najvyšším CRI

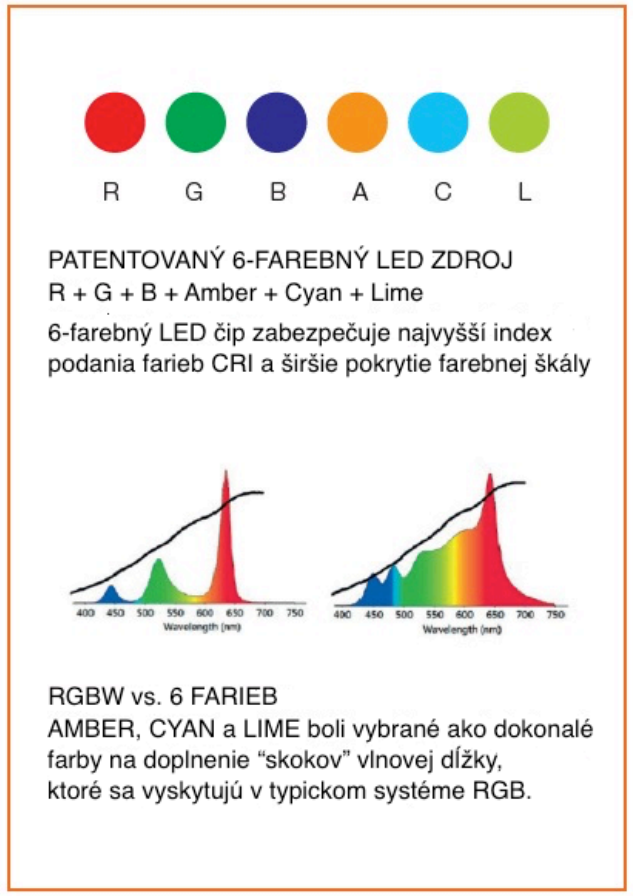

- Exkluzívna elektronická platforma na dosiahnutie najlepšej kvality pri produkcii všetkých farieb a odtieňov
- Srdce technológie – LED svetelný zdroj tvorený modulom pozostávajúcim zo šiestich farieb – ČERVENÁ, ZELENÁ, MODRÁ, JANTÁROVÁ, TYRKYSOVÁ a LIMETKOVÁ (RGBACL)
- Poskytuje veľmi široký rozsah s vynikajúcim farebným spektrom pokrytia

HLAVNÉ ČRTY HCR TECHNOLÓGIE

- exkluzívny 6-farebný LED modul: Red, Green, Blue, Cyan, Lime a Amber
- široký farebný rozsah a spektrum vrátane tmavo modrej a tmavo červenej
- jemný prechod z jednej farby na inú, ktorá môže byť voliteľná špecifickou farebnou cestou
- biele svetlo je možné nastaviť od 2.500K do 8.000K s veľmi vysokým indexom podania farieb CRI (medzi 97 a 99) a podobné spektrum halogénovému svetlu
- halogénový mód, ktorý vytvára správanie sa halogénovej lampy počas nastavenia od 0 do 100% a naopak, vrátane zmien teploty farby
- korekcia odtieňa: nastavenie +/- zelená/purpurová (green/magenta)
- ultra jemné 16-bit stmievanie s niekoľkými dostupnými krivkami stmievania
- tri kalibrované ovládacie režimy farieb: RGB, CMY, Odtieň-Nasýtenie-Jas
- digitálne filtre: viac než 80 dostupných farieb s referenciou pre LEE Filtre
- vysoká farebná stabilita a presnosť, dokonca v halogénovom režime vďaka jeho ovládaču s vysokým rozlíšením

Najnovšie LED produkty s HCR technológiou

ORKIS Profile

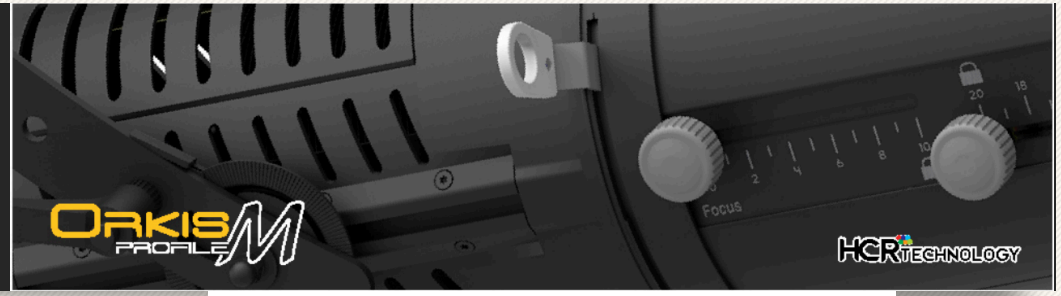

Šesť-farebný LED reflektor s vymeniteľnou optikou navrhnutý tak, aby vyhovoval potrebám najnáročnejších dizajnérov psvetlenia, pokiaľ ide o stmievanie, miešanie farieb, variabilitu bielej, uniformitu lúča a kvalitu svetla

- Svetelný zdroj: HCR COB LED zdroj pozostávajúci zo 6 farie (RGBCAL)
- Maximálna spotreba: 330W
- Dostupná optika: zoom 12°-30° alebo 22°-50°
- Optický systém umožňuje otáčanie o 360°, obsahuje orezávacie klapky (shutters) a gobo
- Možnosť použitia až 6 orezávacích klapiek v 3 ohniskových rovinách, ktoré obsahujú inovatívny uzamykací systém
- Obsahuje vnútorný variabilný frost
- Režimy ovládania: DMX 512, RDM, WebServer a ArtNet / RDM cez ArtNet
- DMX kanály: 14/27
- Ovládanie farieb: HSV, CMY, RGB, RAW alebo digitálne filtre
- “Flicker Free” s nastaviteľnou PWM frekvenciou (1-50 KHz)
- Lokálne ovládanie: Odtieň, Nasýtenie, Intenzita, CTO, nastavenie Green-Magenta

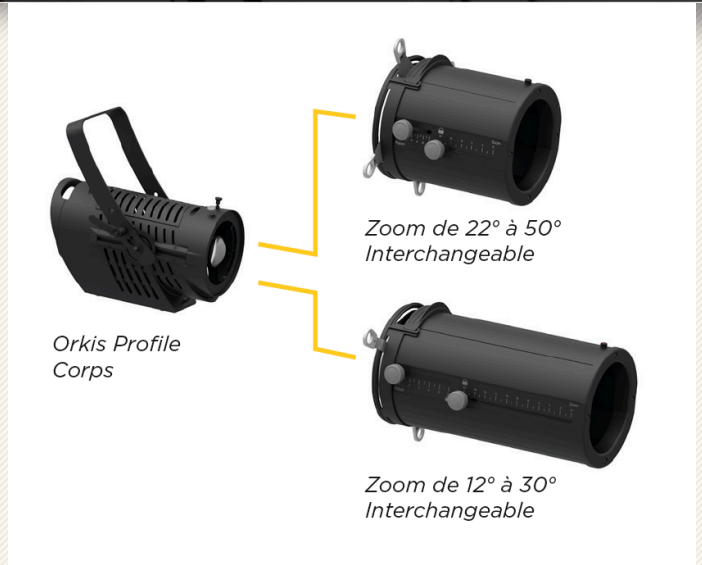

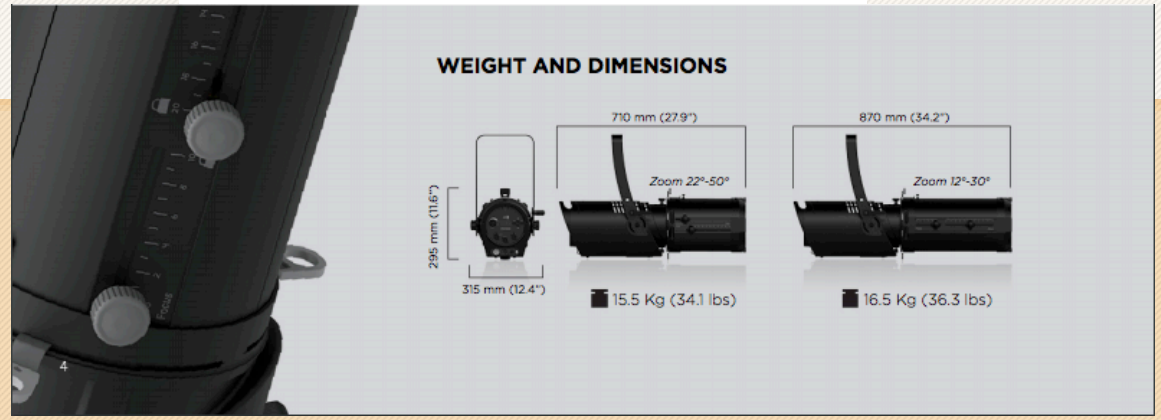

ORKIS Fresnel & Pebble

Vysoko kvalitné biele a farebné svetlo, tichá prevádzka a všestrannosť

Nový farebný Fresnelový alebo PC reflektor od ADB Stagelight, ktorý prináša na pódium modernosť inovatívnej technológie v jednoduchom, všestrannom a výkonnom prevedení

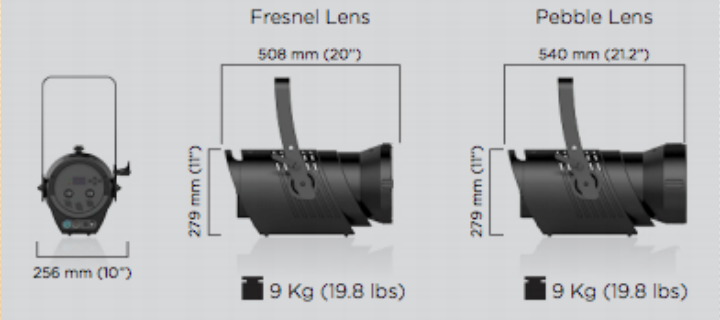

6-farebný LED svetelný zdroj (RGBACL) – HCR technológia

Diaľkovo ovládaný motorický zoom:

➢ Fresnelická optika:

○ uhol lúča: 15° - 54°

○ uhol poľa: 22° - 87°

➢ PC optika:

○ uhol lúča: 15° - 56°

○ uhol poľa: 26° - 80°

•Ovládanie: DMX 512, RDM, ArtNet

•Lokálne ovládanie: Zoom, Intenzita, CTO, nastavenie Green-Magenta

•IHM: dotykový displej a tri tlačidlové enkódery

•Režim ovládania farieb: Odtieň nasýtenia, RGB, CMY

KLEMANTIS

Nové asymetrické lineárne svietidlo s najmodernejšou LED technológiou navrhnuté ako odpoveď na požiadavky divadiel, operných domov, ako aj pre potreby TV štúdii.

Jeho svetelný výkon zvyšuje inovatívny optický systém (patentovaný FFL Asymetrický optický systém), ktorý umožňujem svietidlu generovať rovnomerné svetlo s vynikajúcim rozptylom a dokonale zmiešanými farbami.
Môže byť použité horizontálne, vertikálne, položené na podlahu alebo zavesené zhora na lište. Ovládaný prostredníctvom protokolov: DMX512 / RDM / ArtNet 4 / RDM cez Art-Net. Chladiaci systém: automatický ventilátor s variabilnou rýchlosťou / chladenie LED prirodzeným prúdením. Prevádzka „Flicker Free“ vďaka PWM frekvencii nastaviteľnej od 1kHz do 50kHz.

Dostupný v dvoch modeloch: KLEMANTIS AS1000 a KLEMANTIS AS500

- **AS500**
  - Svetelný zdroj: 8 x HCR exkluzívny LED modul pozostávajúci zo 6 farieb: Červená+Zelená+Modrá+Tyrkysová+Jantárová+Limetková (RGBCAL)
  - Maximálna spotreba 170 VA @ 230V/50Hz
  - Možnosť prepojenia do 8 kusov Klemantis AS500

- **AS1000**
  - Svetelný zdroj: 16 x HCR exkluzívny LED modul pozostávajúci zo 6 farieb: Červená+Zelená+Modrá+Tyrkysová+Jantárová+Limetková (RGBCAL)
  - Maximálna spotreba 280 VA @ 230V/50Hz
  - Možnosť prepojenia do 5 kusov Klemantis AS100

ADB STAGELIGHT BY OSRAM

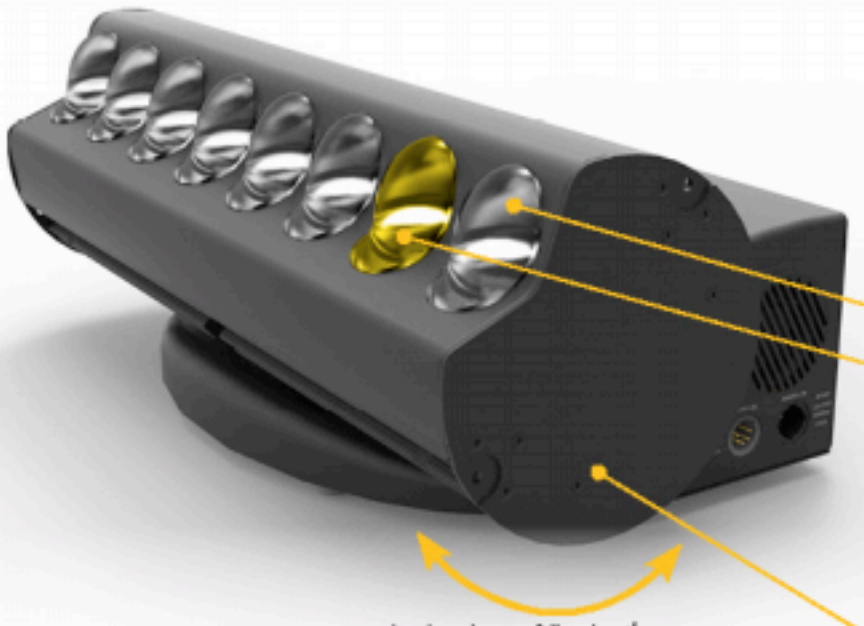

zariadenie môže byť na vlastnej základni otáčané

OPTICKÝ SYSTÉM

Špeciálne optické zmiešavacie komory s reflexnými vnútornými stenami prenášajú svetelný výkon z každej LED do šošovky: tento systém generuje dokonale zmiešané rovnomerné farby bez toho, aby na výstupe boli tiene alebo viacfarebnosť. Vylepšené asymetrické šošovky pre cykloramatické osvetlenie poskytujú rovnomernosť >90% bez ohľadu na výšku cykloramy.

HALOGÉNOVÝ REŽIM

Je to špeciálna funkcie, ktorá emuluje volfrámové žiarovky: každý parameter je nastavený tak, aby napodobňoval výkon žiarovky, konkrétne krivku stmievania a súvisiaci farebný posun. Dostupných je päť rôznych digitálnych žiaroviek.

OVLÁDANIE FARIEB

Klemantis má 4 prevádzkové režimy: Raw režim, HSL, RGB emuláciu a CMY emuláciu. HSL režim je inovatívna funkcia umožňujúca riadiť farby a biele svetlo na základe komplexného exkluzívneho algoritmu. V tomto režime je CRI udržiavané konštantne >97 bez ohľadu na teplotu farby.

FAREBNÉ KNIŽNICE ZALOŽENÉ NA FAREBNÝCH FILTROCH

DMX kanál pre nájdenie požadovanej farby spomedzi obrovského výberu na základe gélových filtrov bežne používaných v divadle.

Umiestnenie svietidla KLEMANTIS

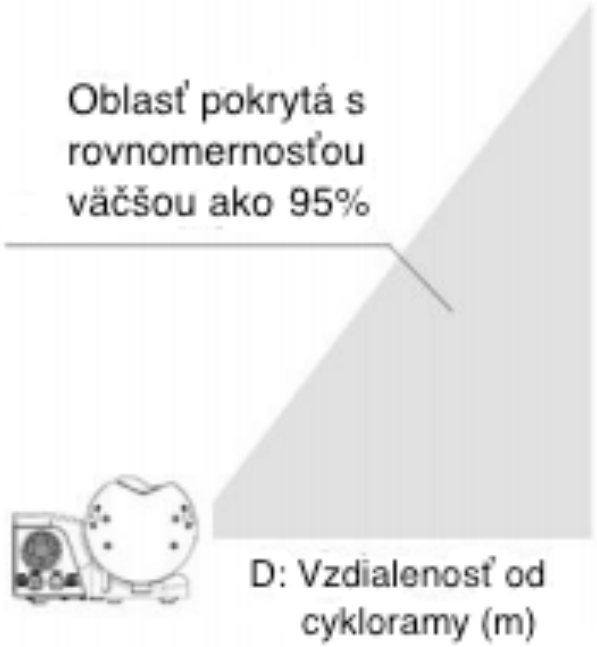

H: Výška projekcie (m)

D(m)	H(m)
0.5	4
0.75	6
1	8
1.5	10
2	16

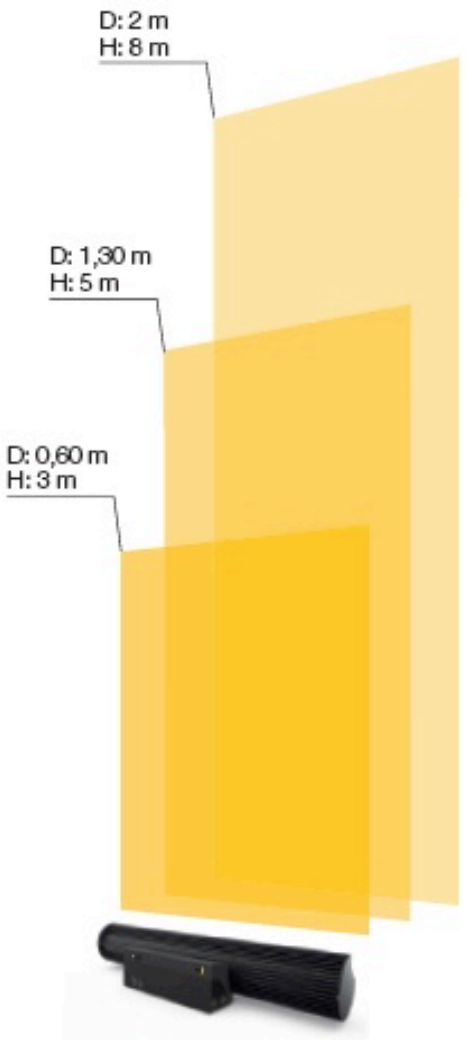

D: Vzdialenosť od cykloramatického svietidla
H: Garantovaná výška pre rovnomernú projekciu
Minimálna odporúčaná vzdialenosť: 0,60 m
Maximálna odporúčaná vzdialenosť: 2 m

ADB produkty založené na HCR technológii sú jednoznačnou voľbou pre dosiahnutie dokonalej bielej a perfektných odtieňov farieb pre akékoľvek použitie v profesionálnej oblasti. Všetko to je doplnené o motorický zoom a množstvo ďalších funkcii.

O Vašej nákupnej cene sa informujte u Vášho predajcu

Ešte dnes požiadajte o bezplatnú pôžičku uvedených produktov a vyskúšajte si ich naživo

Ďakujeme, že ste si našli čas a pozreli si našu prezentáciu.

www.citylight.sk

www.adbstagelight.com